ПРИЛОЖЕНИЕ

СХЕМА ЭЛЕКТРИЧЕСКАЯ ОБЩАЯ ВОЛЬТМЕТРА В3-60 2.710.081 Э6

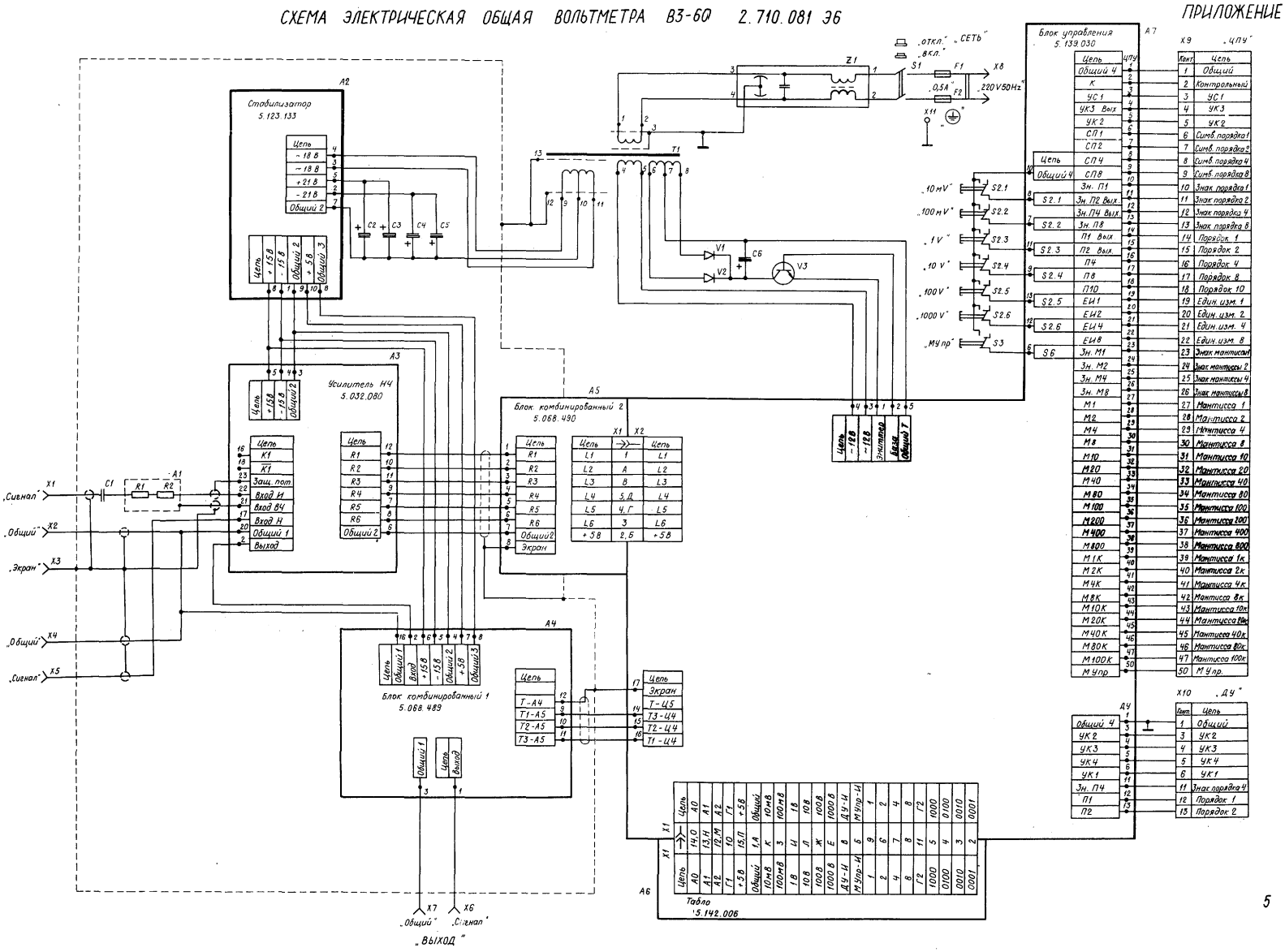

5

А7. БЛОК УПРАВЛЕНИЯ

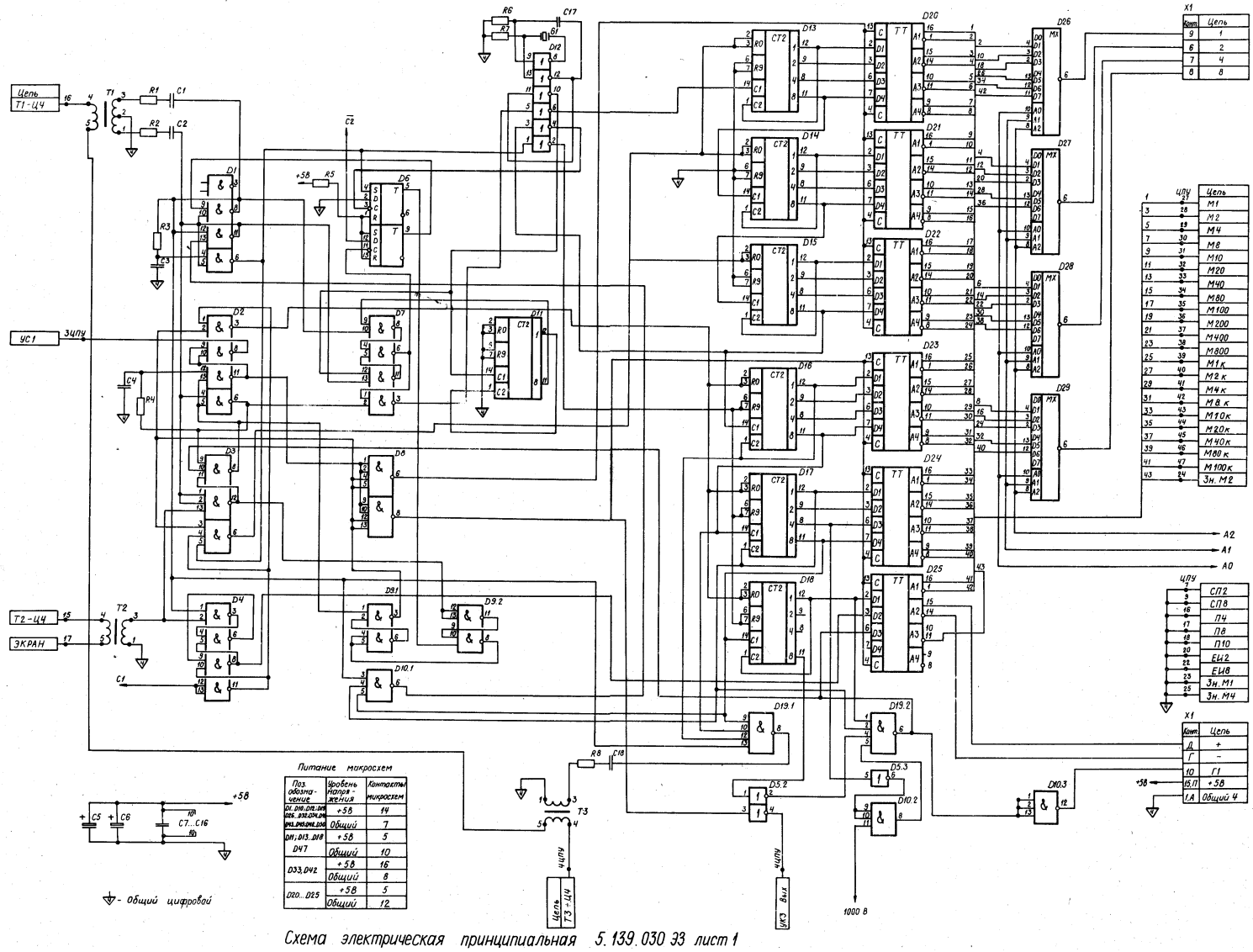

Питание макросхем

Поз. обозначение	Уровень напряжения	Контакты микросхем
D1, D10, D20, D26, D22, D23, D24, D26, D42, D43, D44, D50	+5В	14
	Общий	7
D11, D13...D18	+5В	5
D47	Общий	10
D33, D42	+5В	16
	Общий	8
D20...D25	+5В	5
	Общий	12

Схема электрическая принципиальная 5.139.030 ЭЗ лист 1

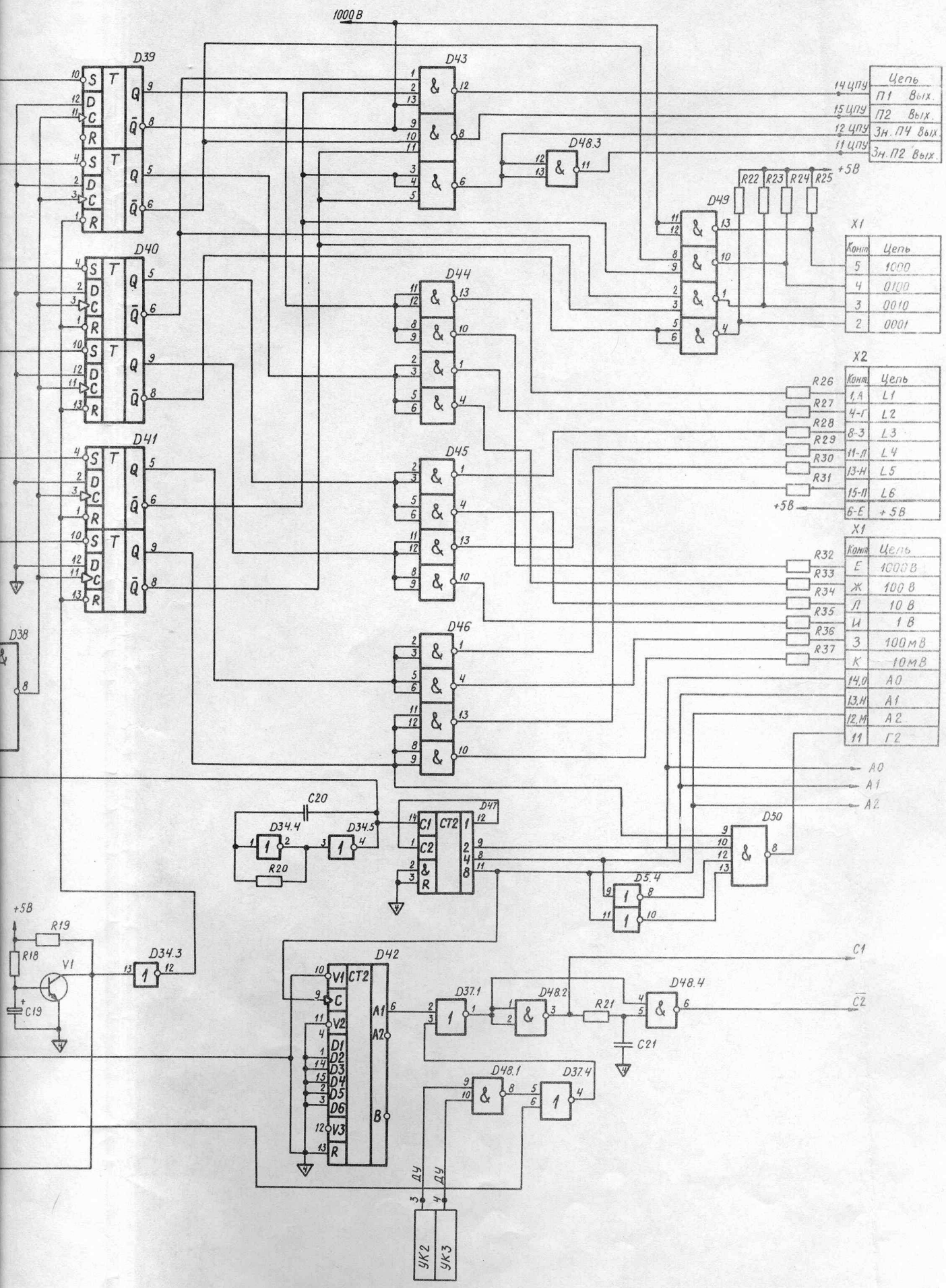
1000 В
D39
D40
D41
D43
D44
D45
D46
D47
D48.3
D49
D50
D38
D42
D34.4
D34.5
D34.3
D37.1
D37.4
D48.1
D48.2
D48.4
D5.4
C20
R20
R19
R18
V1
C19
R21
C21
+5В
R22
R23
R24
R25
R26
R27
R28
R29
R30
R31
R32
R33
R34
R35
R36
R37
X1
X2
Конт.
Цепь
5 1000
4 0100
3 0010
2 0001
14 ЦПУ П1 Вых.
15 ЦПУ П2 Вых.
12 ЦПУ Зн. П4 Вых.
11 ЦПУ Зн. П2 Вых.
1,А L1
4-Г L2
8-З L3
11-Л L4
13-Н L5
15-П L6
6-Е +5В
Е 1000 В
Ж 100 В
Л 10 В
И 1 В
З 100 мВ
К 10 мВ
14,О А0
13,Н А1
12,М А2
11 Г2
А0
А1
А2
C1
C2
ДУ
УК2
УК3

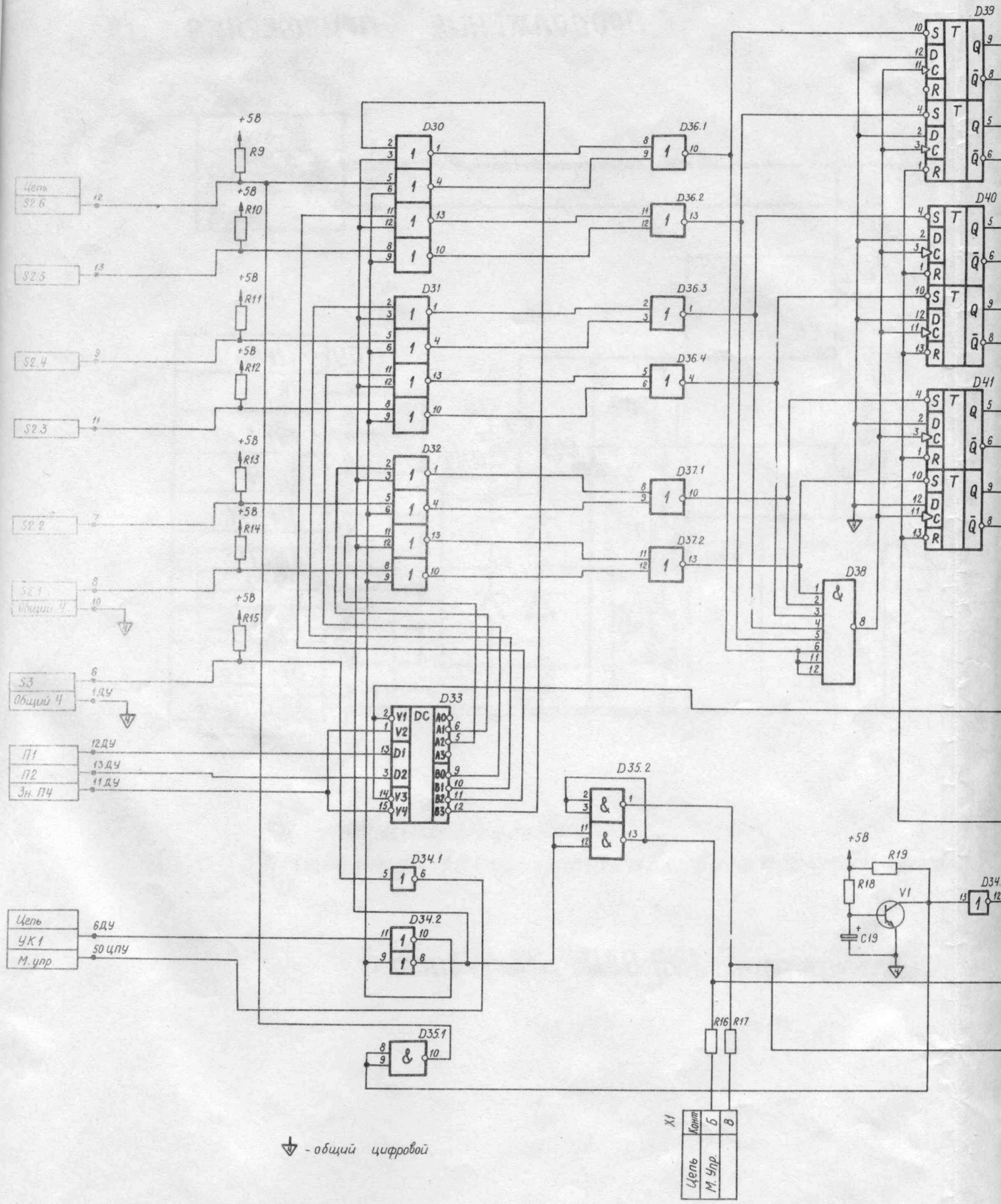
D30
D31
D32
D33
D34.1
D34.2
D35.1
D35.2
D36.1
D36.2
D36.3
D36.4
D37.1
D37.2
D38
D39
D40
D41
R9
R10
R11
R12
R13
R14
R15
R16
R17
R18
R19
C19
V1
+5В
Цепь
S2.6
S2.5
S2.4
S2.3
S2.2
S2.1
Общий Ч
S3
1ДУ
П1
П2
Зн. ПЧ
12ДУ
13ДУ
11ДУ
Цепь
УК1
М. упр.
6ДУ
50ЦПУ
X1
Конт
Б
В
Цепь
М. Упр.
- общий цифровой

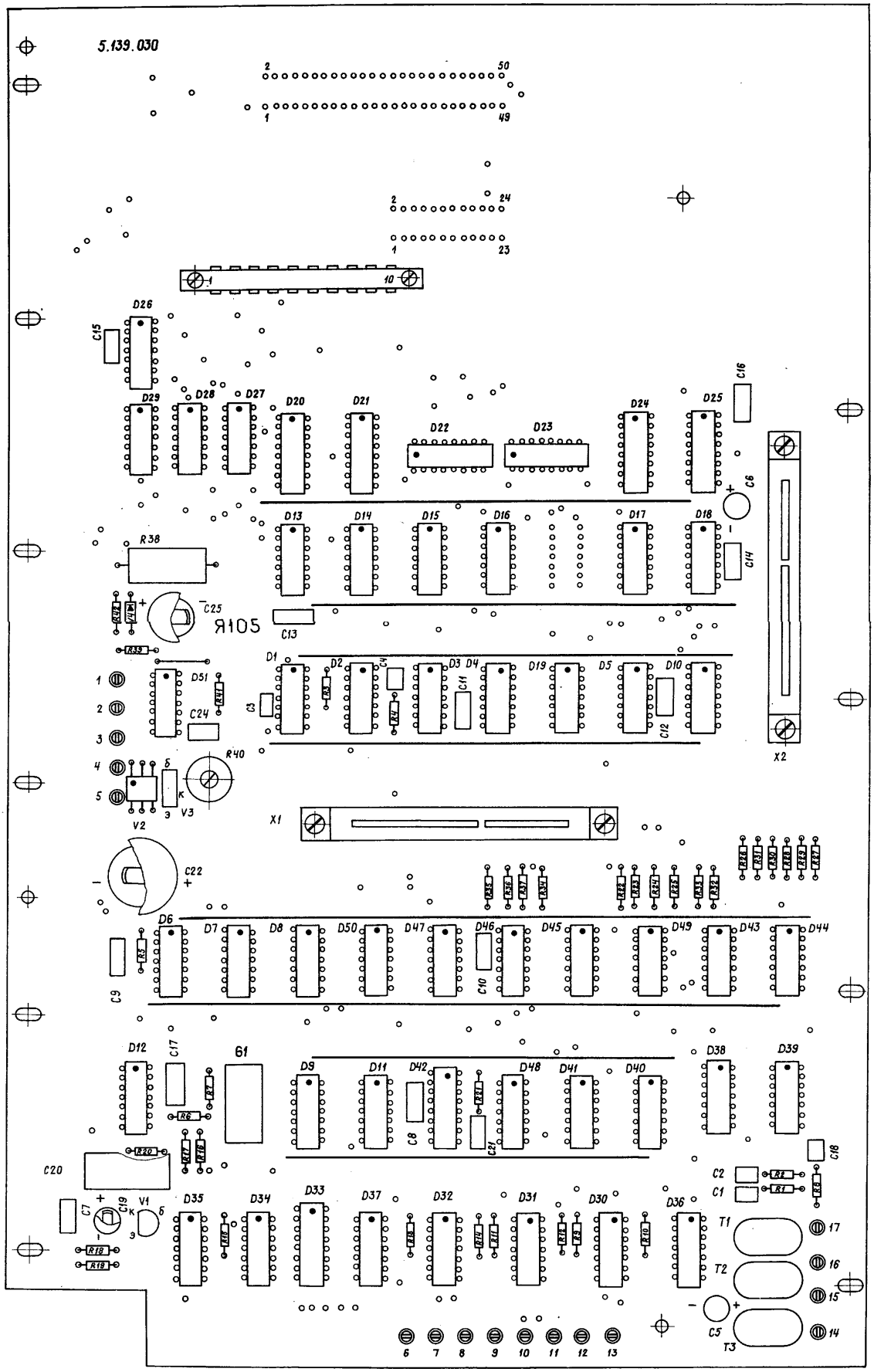

План размещения элементов на плате 5.139.030

А4. БЛОК КОМБИНИРОВАННЫЙ 1

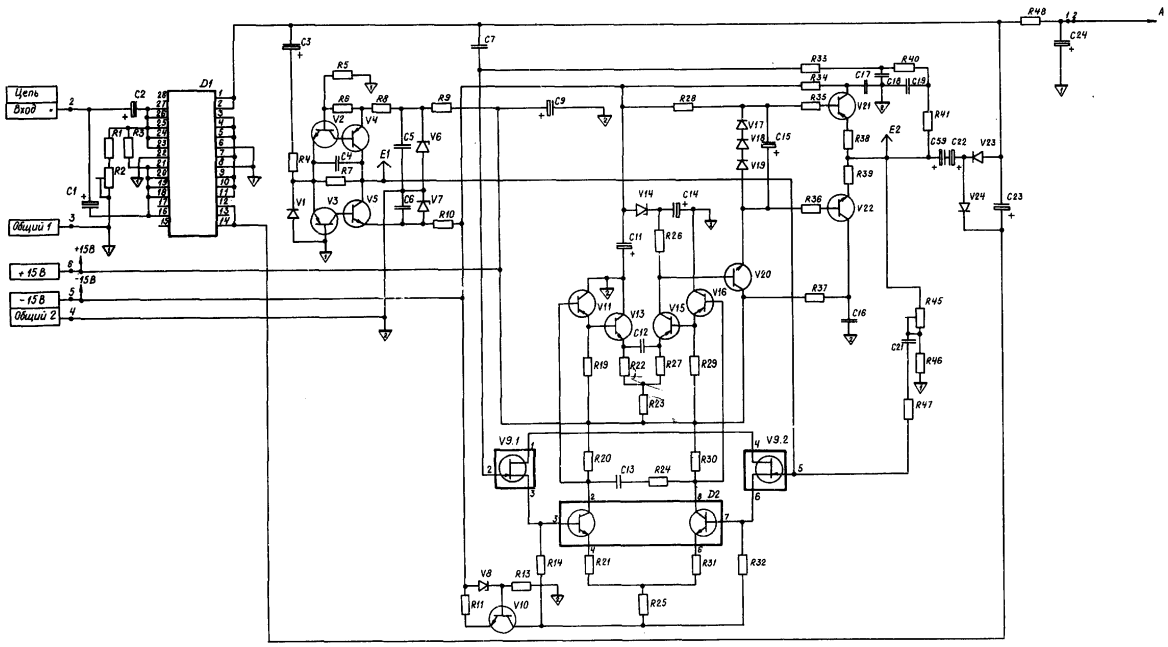

– общий измерения

– общий питания аналоговый

– общий питания цифровой

Перемычки 1-2, 3-4, 5-6, 7-8, 9-10 устанавливают при регулировании

Питание микросхем D14...D17

Уровень напряжения	Контакты микросхем
+5 В	14
Общий	7

Схема электрическая принципиальная 5.068.489 Э3 лист 1

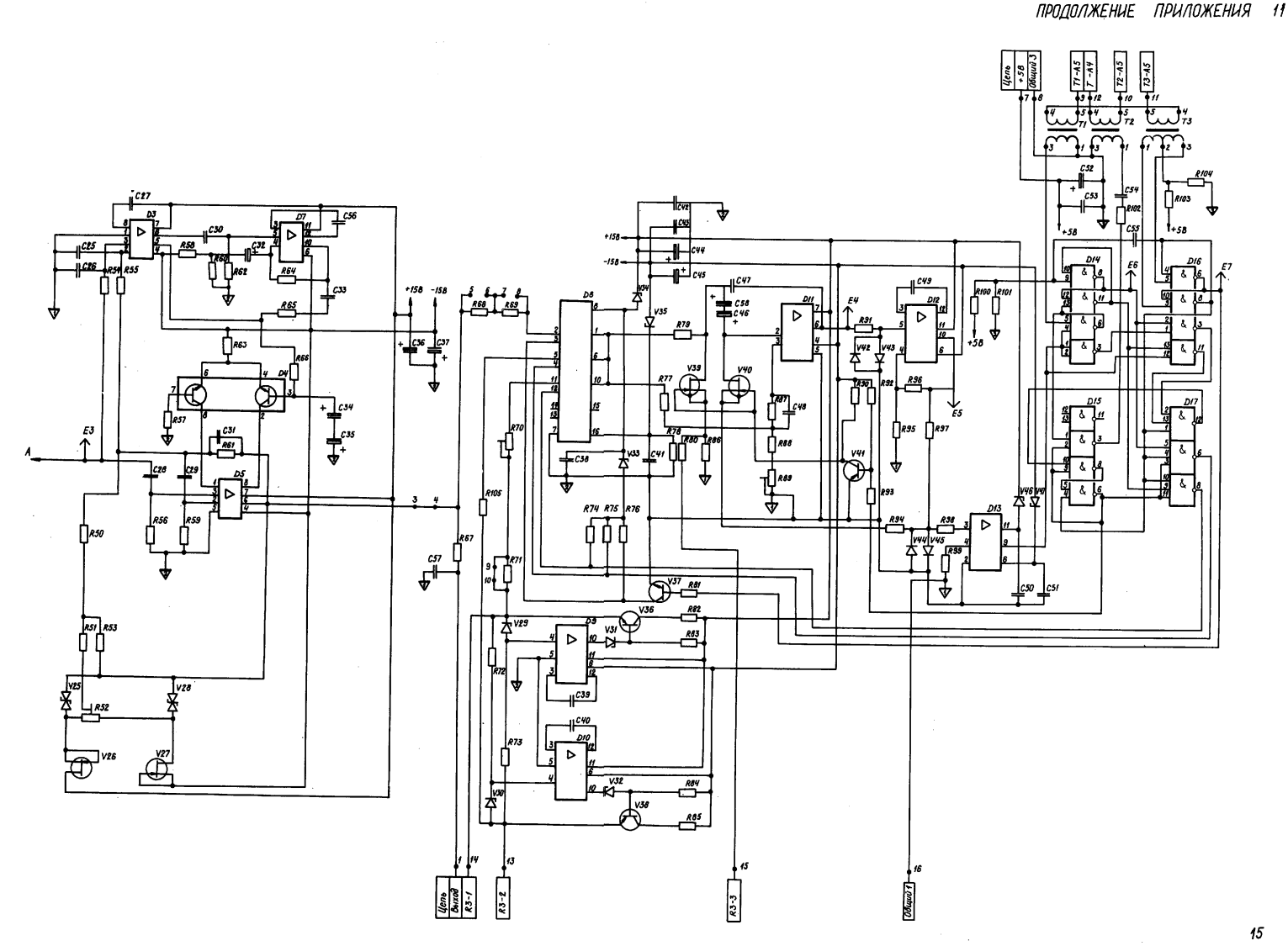
Цепь +5В
Общий 3
Т1-А5
Т-А4
Т2-А5
Т3-А5
Цепь выход
R3-1
R3-2
R3-3
Общий 1
+15В
-15В
+5В
A
E3
E4
E5
E6
E7

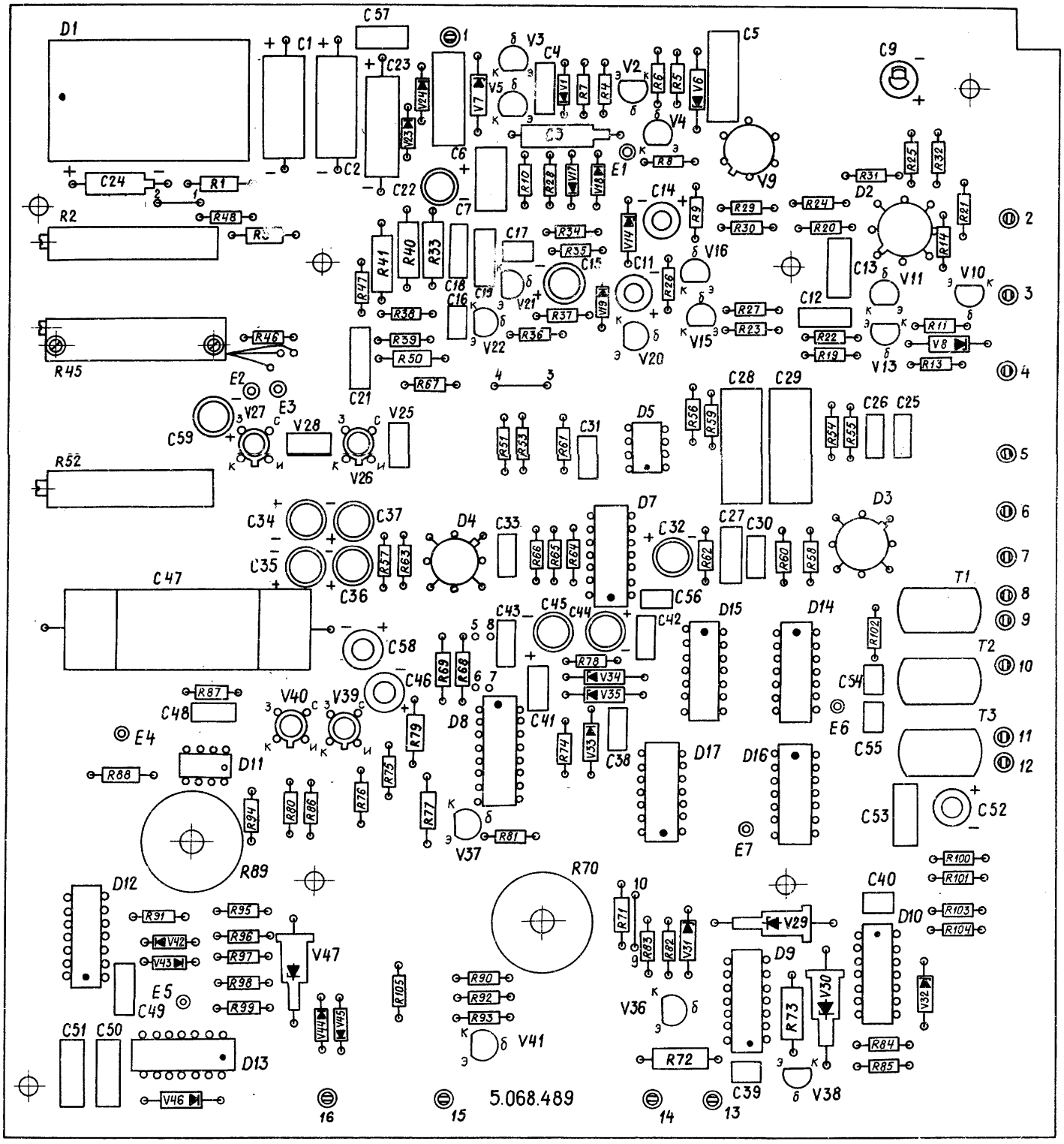

План размещения элементов на плате 5.068.489

А3. УСИЛИТЕЛЬ НИЗКОЙ ЧАСТОТЫ

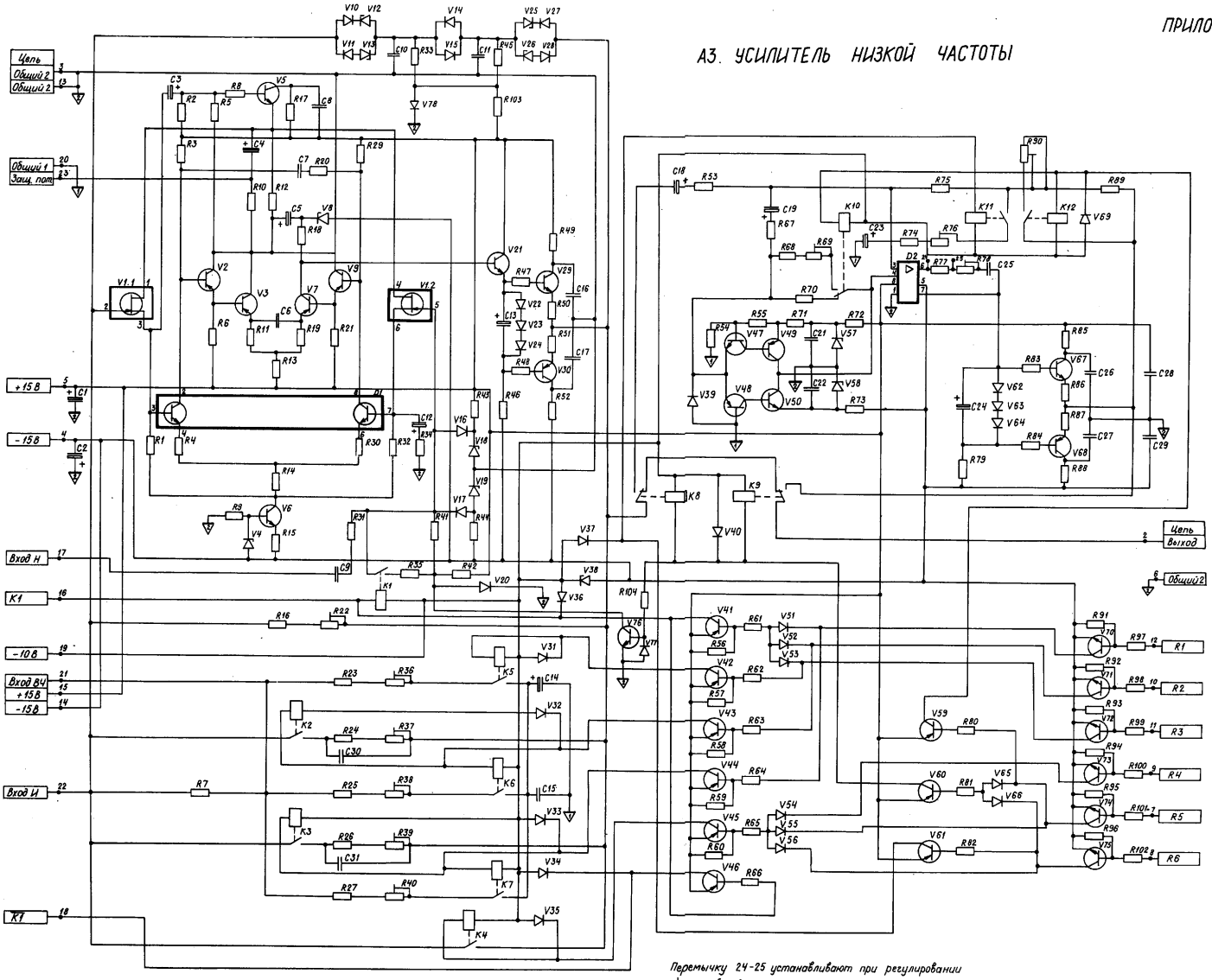

Перемычку 24-25 устанавливают при регулировании

– общий измерения

– общий питания

Схема электрическая принципиальная 5.032.080 Э3

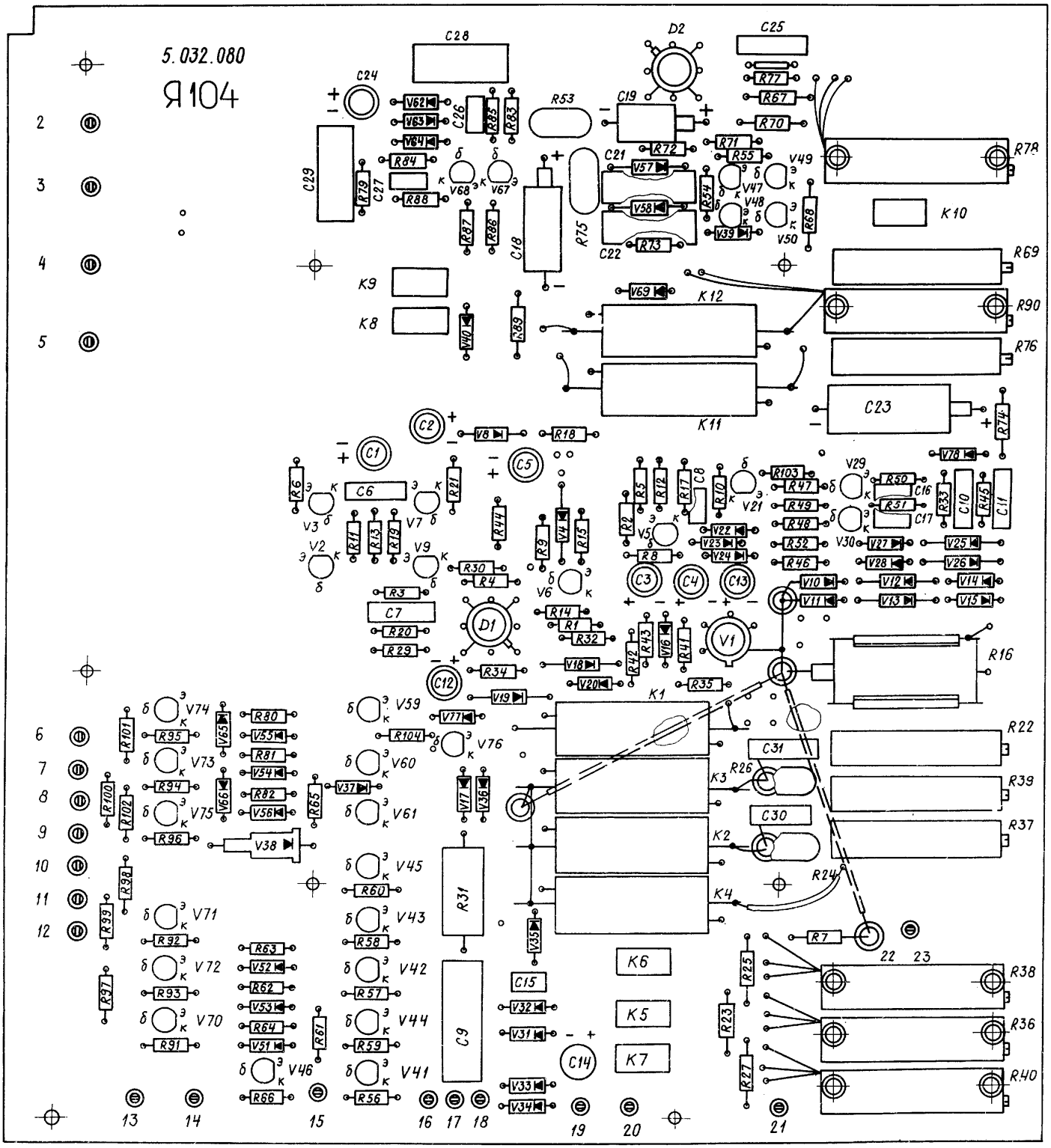

План размещения элементов на плате 5.032.080

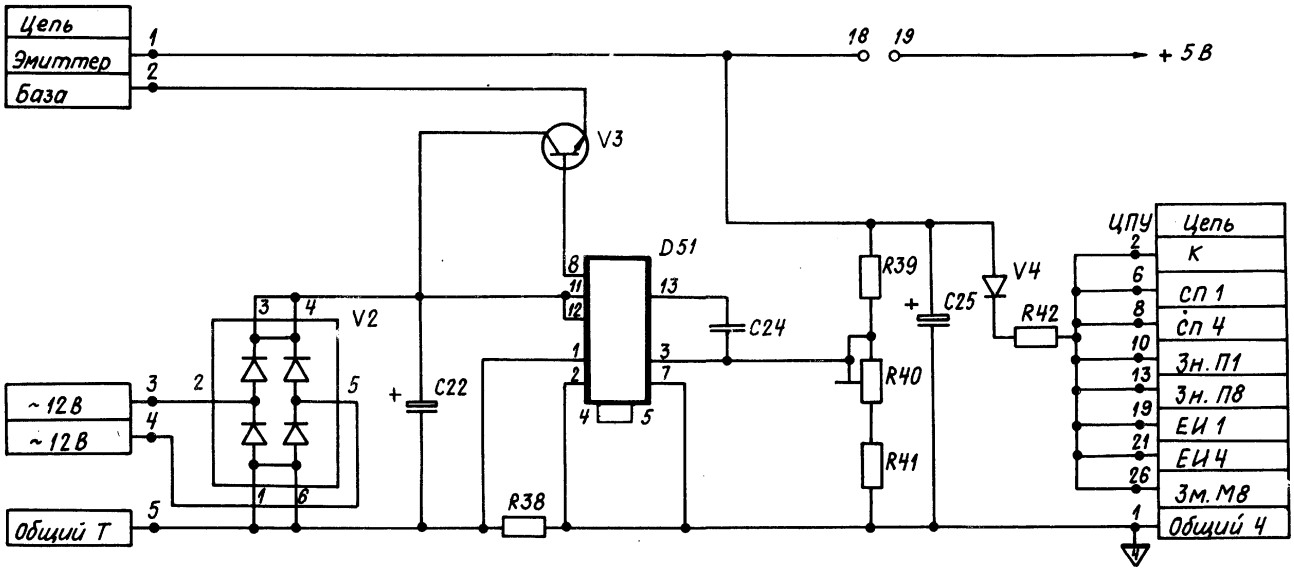

⏚ - общий цифровой
Перемычку 18-19 устанавливают при регулировании.

Схема электрическая принципиальная 5.139.030 ЭЗ лист 3

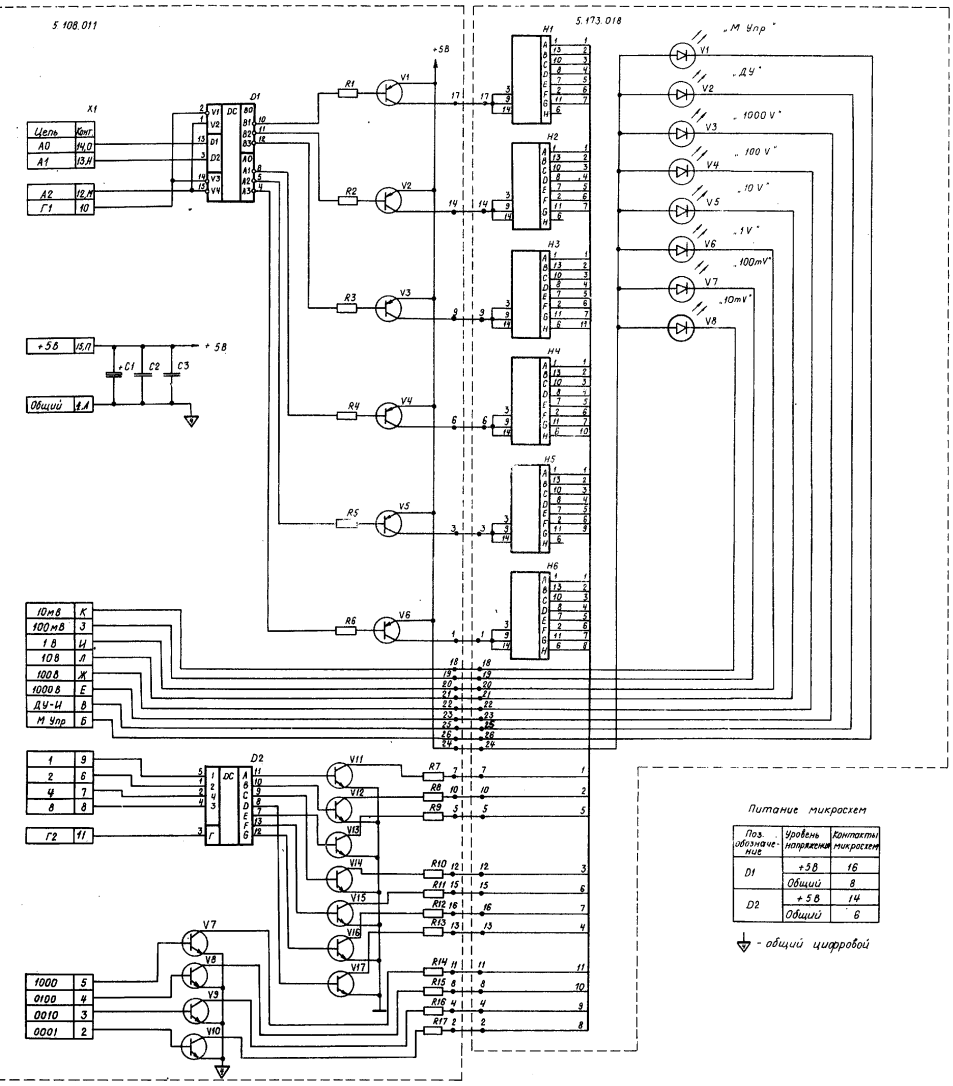

Схема электрическая принципиальная 5.142.006 Э3

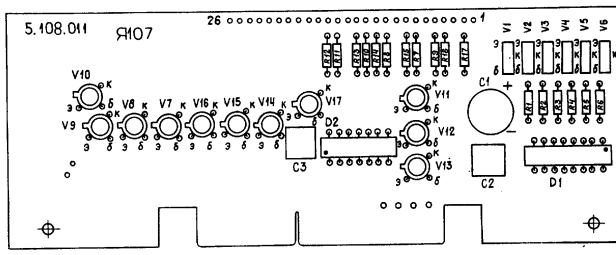

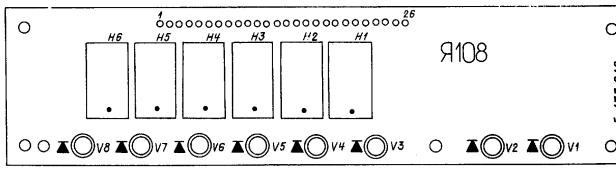

План размещения элементов на платах индикатора 5.173.018 и дешифратора 5.108.011

А5. БЛОК КОМБИНИРОВАННЫЙ 2

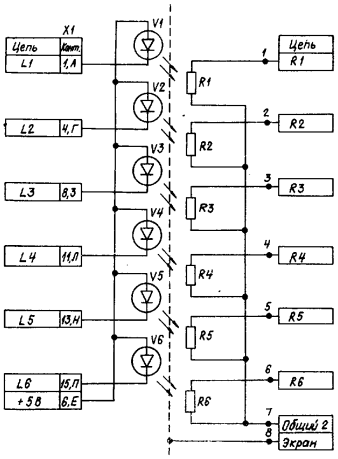

Схема электрическая принципиальная 5.068.490 Э3

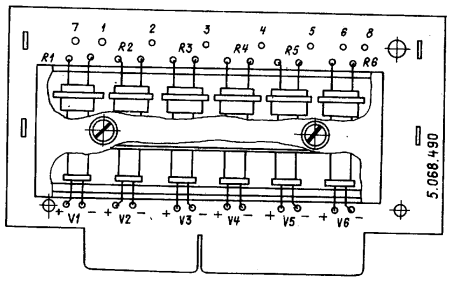

План размещения элементов на плате 5.068.490

А2. СТАБИЛИЗАТОР

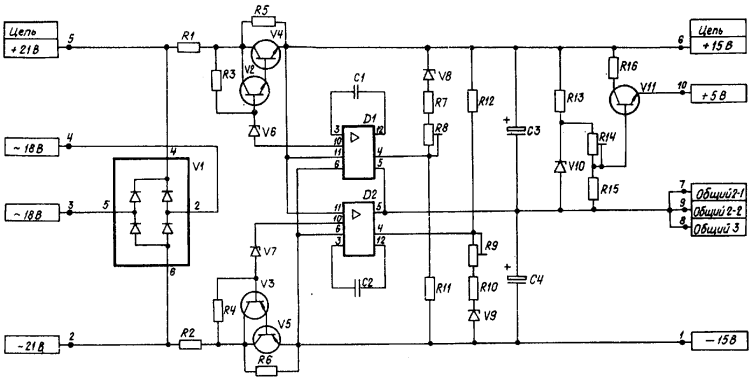

Схема электрическая принципиальная 5.123.133 Э3

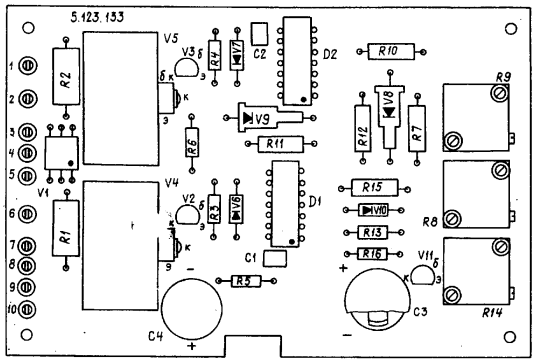

План размещения элементов на плате 5.123.133

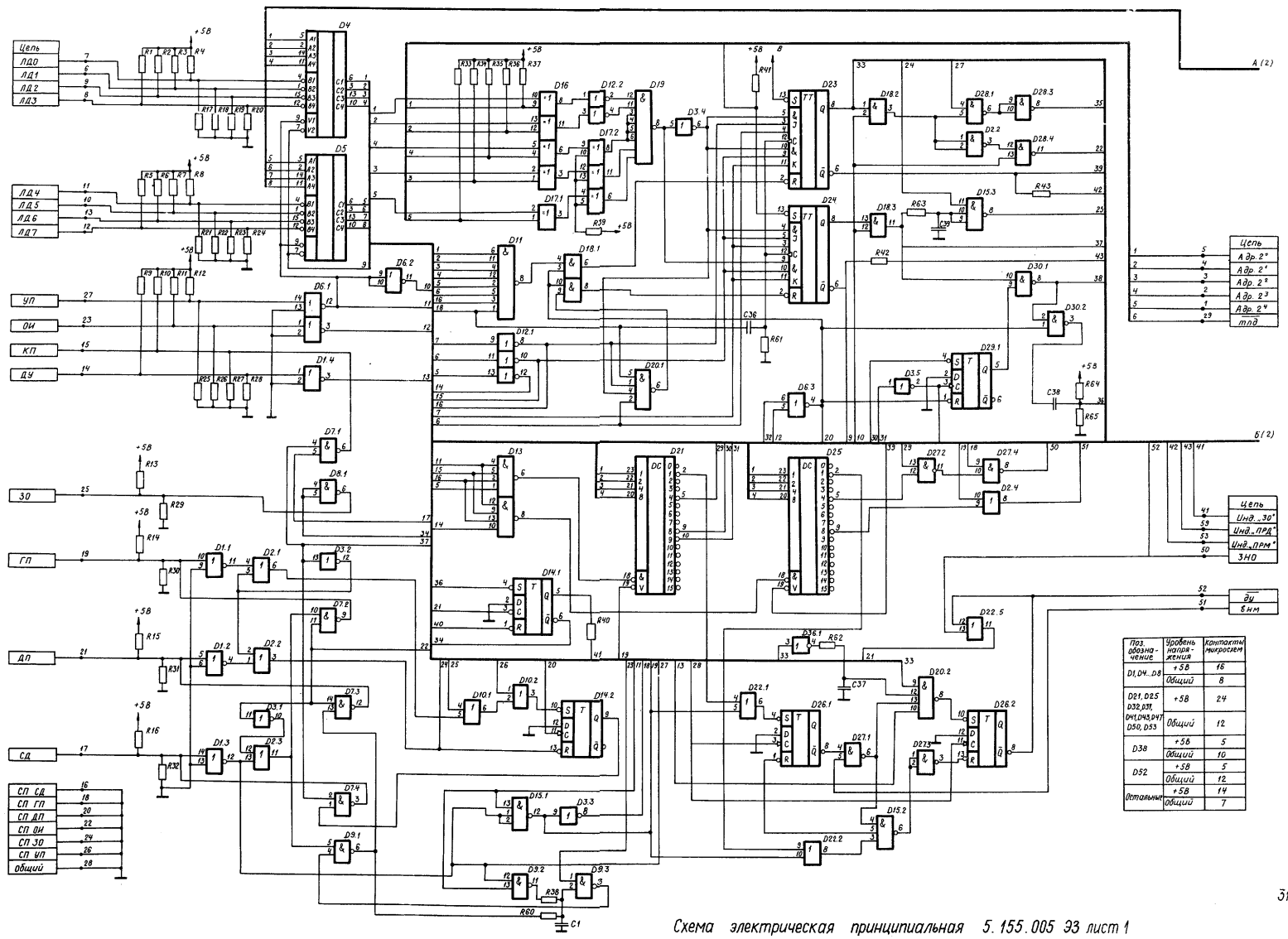

Поз. обозначение	Уровень напряжения	Контакты микросхем
D1, D4...D8	+5В	16
	Общий	8
D21, D25 D32, D31, D47, D45, D47 D50, D53	+5В	24
	Общий	12
D38	+5В	5
	Общий	10
D52	+5В	5
	Общий	12
Остальные	+5В	14
	Общий	7

Схема электрическая принципиальная 5.155.005 ЭЗ лист 1

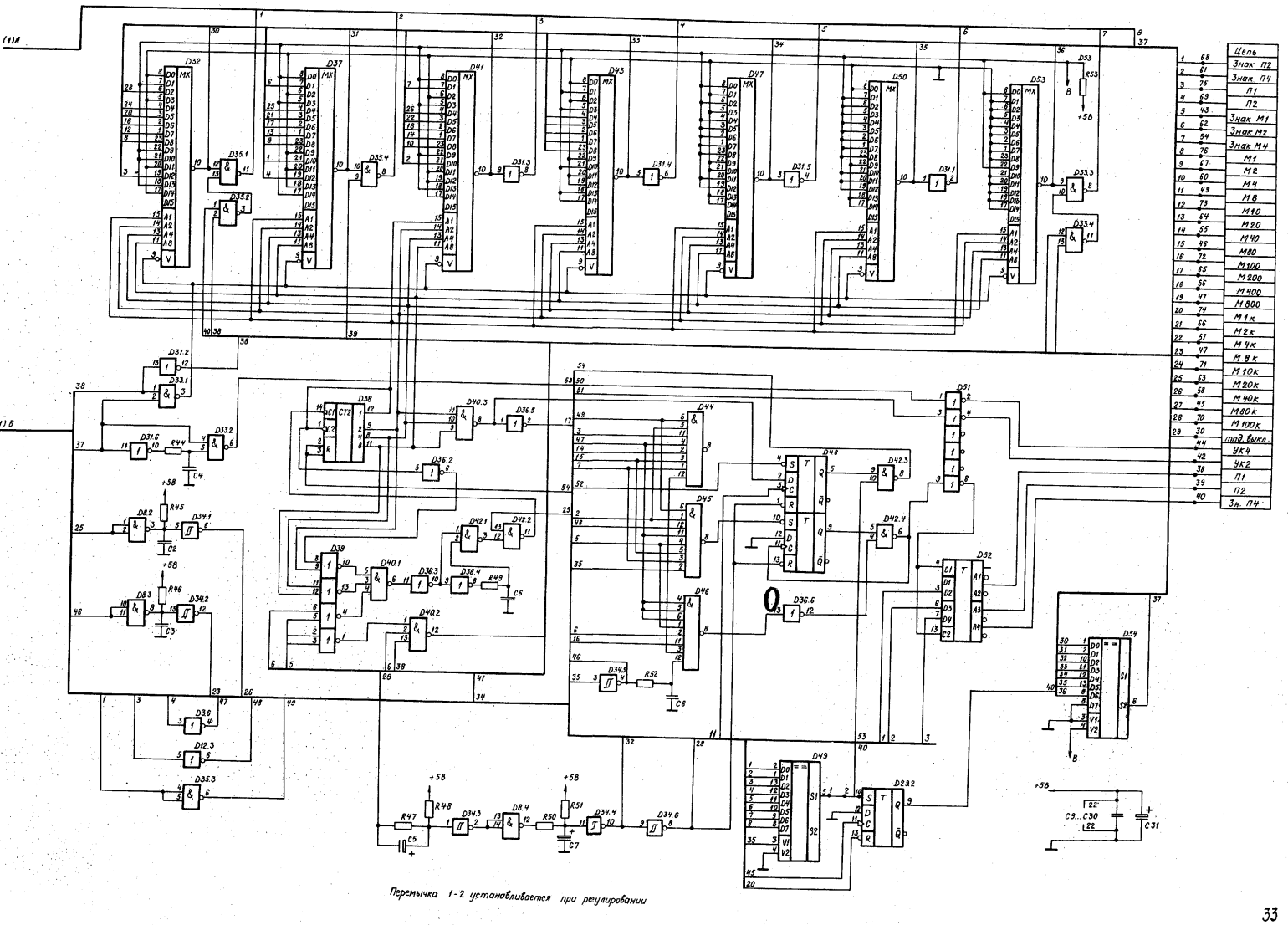

Схема электрическая принципиальная 5.155.005 Э3 лист 2

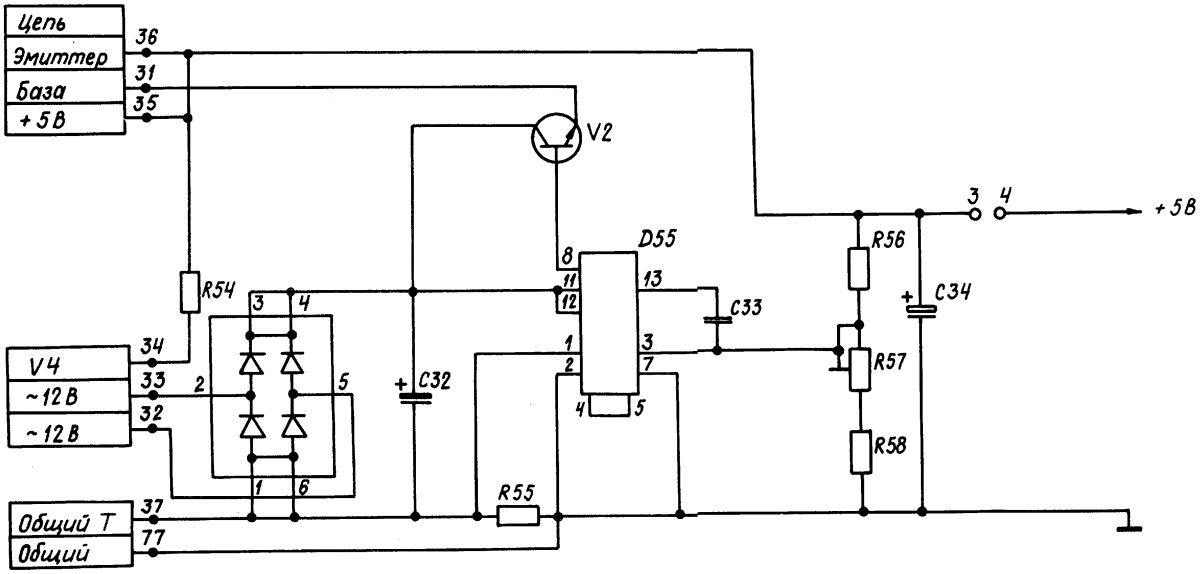

Перемычку 3-4 устанавливают при регулировании

35

Схема электрическая принципиальная 5.155.005 ЭЗ лист 3

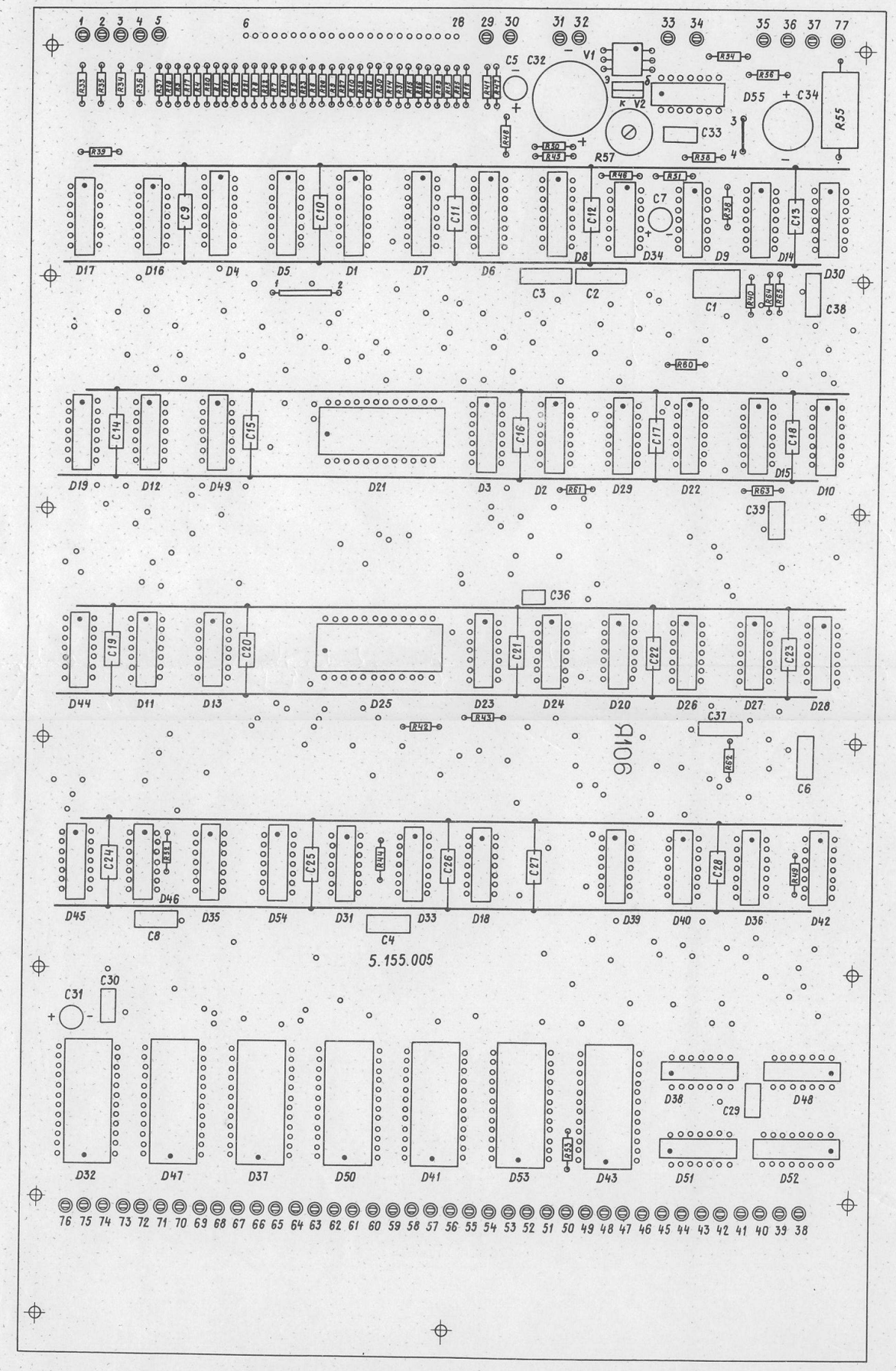

План размещения элементов на плате 5.155.005